KOOLAIRE® 惠致®

ES0660系列块冰制冰机

型号： ☐ ES0662AC-251　☐ ES0663WC-251

ES0660配E570C储冰箱

- 24小时产冰量为281公斤（风冷型）（测试条件：环境温度21℃，进水温度10℃）
- 整机外形尺寸（仅指机头）（宽×深×高）：76×62×55（cm）
- 标配E570C储冰箱
- R-404A环保型冷媒
- 制冰区内边缘和拐角处采用圆滑的弧形设计，易于清洗
- 制冰区和外界采用发泡层隔离，保温效果好，节省能源
- 主要部件如分水管、水泵和水槽的拆装不需要任何工具，易于清洗和方便维修
- 专利的制冰控制方式，方便维护，节省维修成本
- 后置空气过滤网有效保护冷凝器，提高制冰效率，减少维护成本
- 专用的储冰箱防堵活塞，可避免冰块堵住储冰箱排水口影响排水
- 公司承担两年零件保修费，承担两年维修人工费

电气参数

单相电源

电压：230V/50Hz

总电流：	功率：
风冷型：9.2A	风冷型：1518W
水冷型：7.0A	水冷型：1155W

最大保险丝容量：15A

工作参数

每小时散热量（Btu）

9,000（平均）13,900（最高）

压缩机

1HP

- **工作范围**
  环境温度范围：5℃-43℃
- 进水温度范围：5℃-32.2℃
- 制冰机进水压范围：
  最小25psig（1.72bar）
  最大80psig（5.52bar）

可选冰型

方块冰

7/8" X 7/8" X 7/8"

2.22 X 2.22 X 2.22 (cm)

ES0660系列块冰制冰机

马尼托瓦（中国）餐饮设备有限公司
杭州市滨江区建业路151号
邮编：310015

电话：0571-86626680
传真：0571-86622353
全国服务热线：4008872778

www.welbilt.cn

WELBILT

KOOLAIRE® 惠致®

ES0660系列块冰制冰机

ES0660配E570C

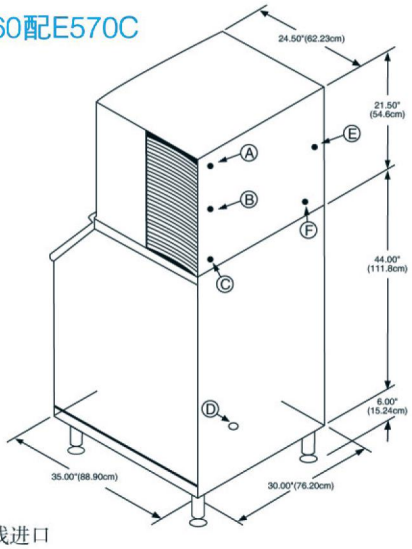

Ⓐ 电源线进口
Ⓑ 3/4"(1.91cm) M.P.T.制冰机进水接口
Ⓒ 1/2"(1.27cm) F.P.T.制冰机排水接口
Ⓓ 3/4"(1.91cm) 储冰箱排水接口
Ⓔ 1/2"(1.27cm) F.P.T.水冷冷凝器排水接口
Ⓕ 3/8"(0.95cm) F.P.T.水冷冷凝器进水接口

注意：安装前应留有最小的间隔空隙：顶/侧/前：20.3cm，后背：12.7cm

节省空间型设计 高空间利用率

	ES0660 E570C	ES0660 E400C
高度	71.50" 181.61 cm	59.50" 151.14 cm
宽度	30.00" 76.20 cm	30.00" 76.20 cm
厚度	35.00" 88.90 cm	34.00" 86.30 cm
储冰箱	430 lbs. 195.2 kgs.	290 lbs. 131.7 kgs.

高度包括储冰箱支腿的高度（此高度可在15.24 cm至17.78 cm之间自由调节）

型号	冰型	24小时产冰量		耗电量 (kWh/100磅冰)	耗水量 (升/100磅冰)
		21°C空气/ 10°C水	32°C空气/ 21°C水		
ES0662AC-251	方块冰	619 磅	472 磅	5.76	57.2
		281 公斤	214 公斤		
ES0663WC-251	方块冰	613 磅	560 磅	4.25	57.83
		278 公斤	254 公斤		

储冰箱需单独订购，型号后面的"A"指的是风冷型冷凝器，"W"指的是水冷型冷凝器。

空气流

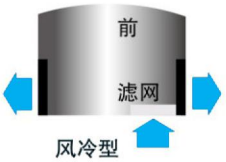

防堵活塞

专用的储冰箱防堵活塞，可避免冰块堵住储冰箱排水口影响排水。

易拆装水槽

水槽的拆装不需要任何工具，易于清洗和方便维修。

易拆装水泵

水泵的拆装不需要任何工具，易于清洗和方便维修，并且水泵置于水槽之外，避免水泵表面掉漆污染制冰用水。

©2017 Manitowoc 08/05 因产品改进所需，其设计及规格如有变更，恕不另行通知，请以产品铭牌和说明书为准。

马尼托瓦（中国）餐饮设备有限公司
杭州市滨江区建业路151号
邮编：310015

电话：0571-86626680
传真：0571-86622353
全国服务热线：4008872778

www.welbilt.cn

WELBILT